ՇՐՋԱԿԱՊ Շ-4

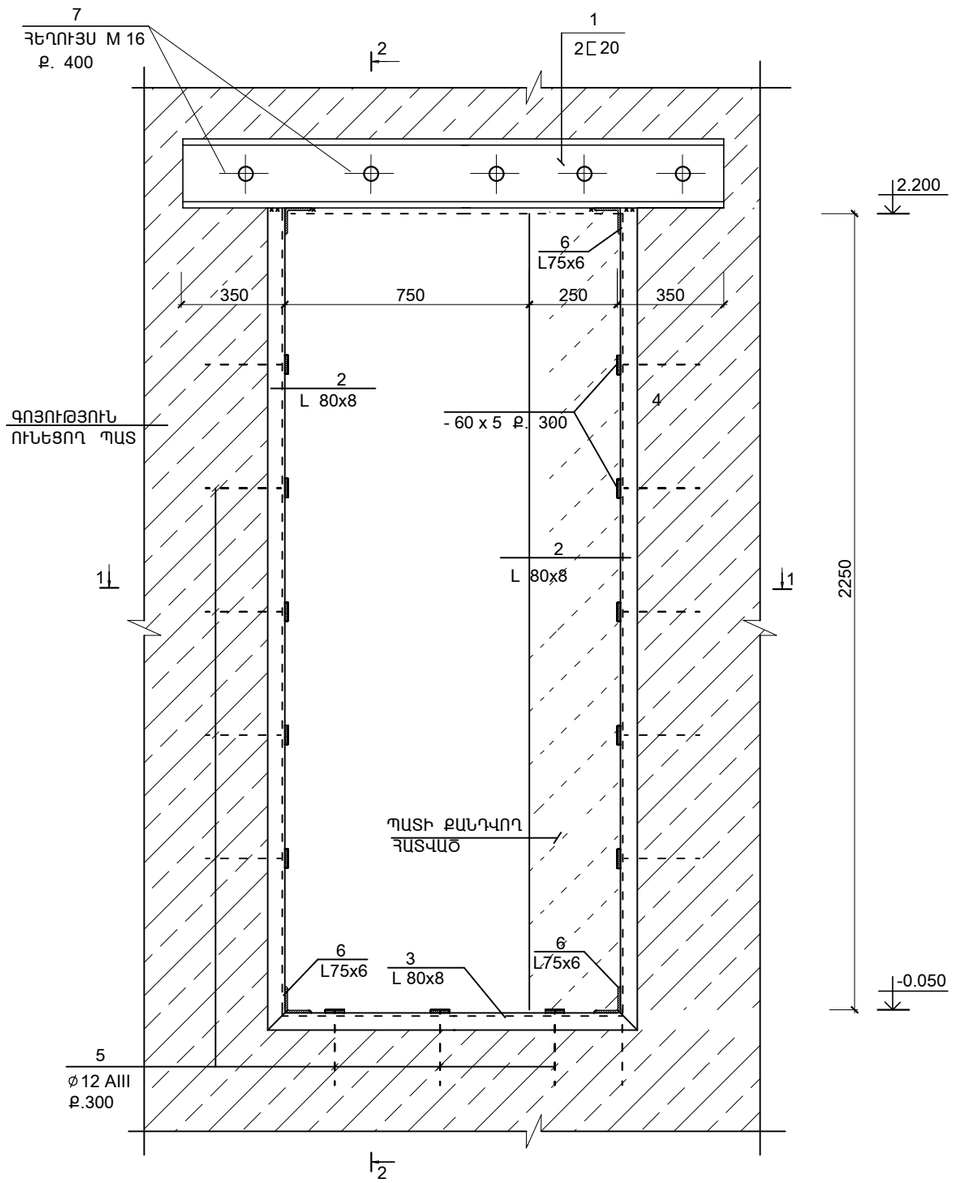

ԿՏՐՎԱԾՔ 1 - 1

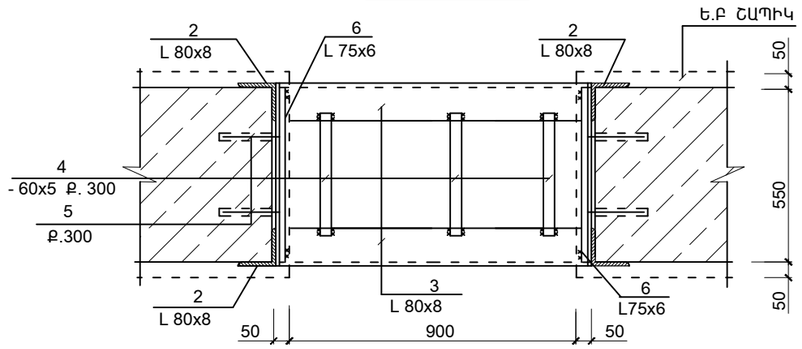

ԿՏՐՎԱԾՔ 2 - 2

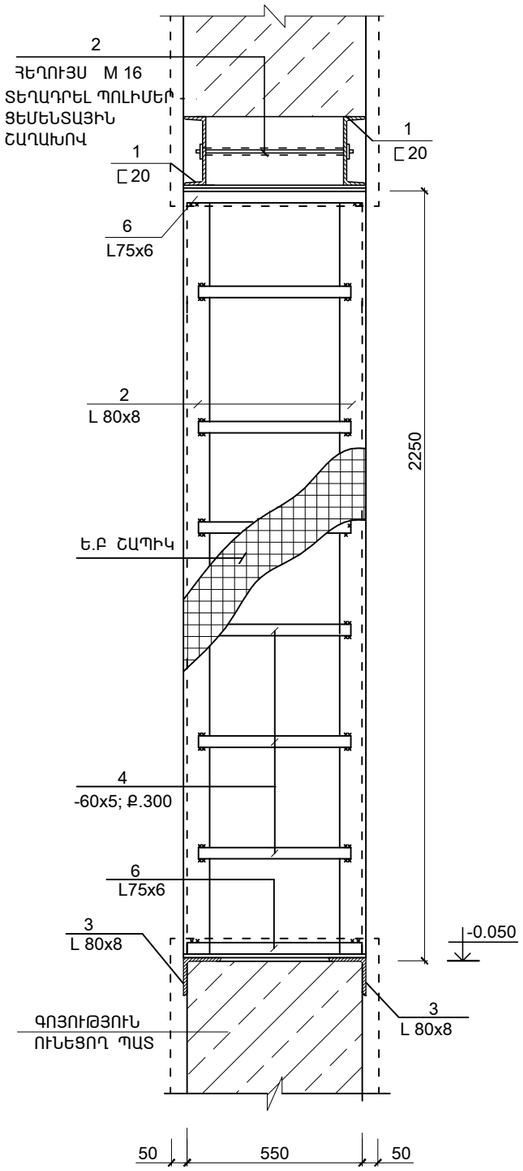

ՄԱՍՆԱԳԻՐ

ՆՇԱՆԱԿ. ԴԻՐՔԸ	Ն Շ Ա Ն Ա Կ ՈՒ Մ Ը	Ա Ն Վ Ա Ն ՈՒ Մ Ը		ՔԱՆ. ՀԱՏ	ՄԻԱՎ. ՔԱՇԸ ԿԳ	ԸՆԴՀ. ՔԱՇԸ ԿԳ
	ՄԵՏԱՂԱԿԱՆ ԷԼ-ԵՐ					
		ՇՐՋԱԿԱՊ Շ - 4		(2 ՀԱՏ)		
1	ГОСТ 8240-72	[N20	L= 2100	2	38.64	77.3
2	ГОСТ 8509-72	L 80X8	L=2350	4	22.67	90.7
3	——‖——	L 80X8	L=1200	2	11.58	23.2
6	——‖——	L 75X6	L=550	4	3.67	14.7
4	ГОСТ 19903-76	—60 x 5	L=500	19	1.2	22.8
5	СТО АСЧМ 7 - 93	Ф12 А500С	L = 250	38	0.23	8.7
7	СТО АСЧМ 7 - 93	Ф16 А500С	L = 600	6	1.0	6.0
		ԸՆԴԱՄԵՆԸ				243.4

ՆԱԽԱՏԵՍՎՈՒՄ է ՄԵՏԱՂԱԿԱՆ ԲԱՐԱՎՈՐԻ ՀԱՄԱՐ ԳՈՅՈՒԹՅՈՒՆ ՈՒՆԵՑՈՂ ՊԱՏԻ ՄԵՋ ԲԱՑԵԼ ԱԿՈՍՆԵՐ:
ՏԵՂԱԴՐԵԼ ՇՎԵԼԵՐ [20 -Ը, ԿԱՊԵԼ ԻՐԱՐ ՀԵՂՈՒՅՍՆԵՐՈՎ, ՈՐԻՑ ՀԵՏՈ ՆԱԽԱՏԵՍՎԱԾ ՉԱՓՈՎ ՍՂՈՑՈՂ ԳՈՐԾԻՔԻ ՕԳՆՈՒԹՅԱՄԲ ՁԳՈՒՇՈՒԹՅԱՄԲ ՔԱՆԴԵԼ Լ ԳՈՅՈՒԹՅՈՒՆ ՈՒՆԵՑՈՂ ՇԱՐՎԱԾՔԸ:
ՍՏԱՑՎԱԾ ԲԱՑՎԱԾՔԸ ԱՄԲՈՂՋ ԵԶՐԱԳԾՈՎ ԸՆԴԳՐԿԵԼ Ե.Բ ՇԱՊԻԿՈՎ:

ԾՐԱԳՐԻ ԱՌԱՋԱԴՐԱՆՔ՝ TGQ-01				ԳԵՂԱՐՔՈՒՆԻՔԻ ՄԱՐԶԻ ԾԱԿՔԱՐ ԳՅՈՒՂԻ ՄԱՆԿԱՊԱՐՏԵԶԻ ՎԵՐԱԿԱՌՈՒՑՈՒՄ			
				ԿՈՆՍՏՐՈՒԿՏՈՐԱԿԱՆ ՄԱՍ	ՓՈՒԼ	ԹԵՐԹ	ԹԵՐԹԵՐ
					ԱՆ	ԵԿ-26	33
ՆԱԽԱԳԾ.	ԱՂԱՋԱՆՅԱՆ Լ.			ՇՐՋԱԿԱՊ Շ - 4	ԻՆՋԻՆԵՐԻՆԳ ԷՎՐՈՍ ՍՊԸ	ENGINEERING EVROS LLC	
ՊԱՇՏՈՆ	ԱԶԳԱՆՈՒՆ	ՍՏՈՐԱԳՐ.					